Elegance
51604010000 Einhebel-Waschtischmischer 90

PRODUKT

ZEICHNUNG

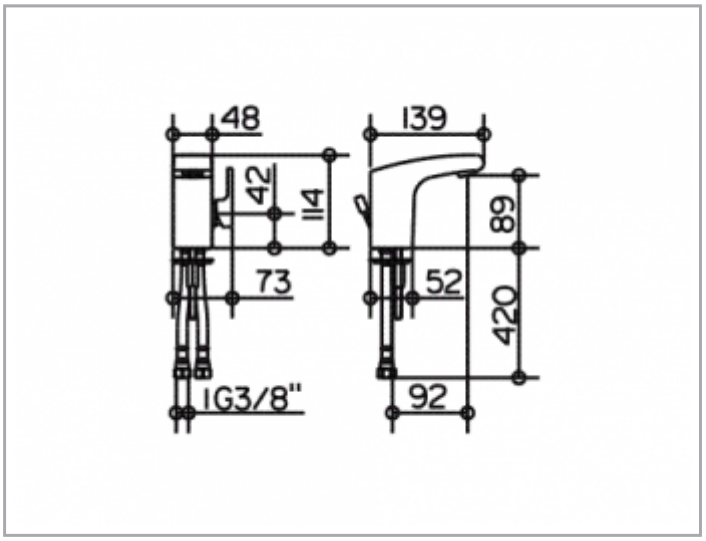

PRODUKTBESCHREIBUNG

mit Zugstangen-Ablaufgarnitur 1 1/4 Zoll
Einlochmontage mit Schnell-Montage-System
Mischwasserkartusche mit keramischen Dichtscheiben
Luftsprudler M 24x1
Druckschläuche 420 mm G 3/8 Zoll
Durchflussmenge begrenzt auf 7,6 l/min.
PA - IX 6848 / IO / DVGW geprüft

OBERFLÄCHE

verchromt

AUSSCHREIBUNGSTEXT

KEUCO ELEGANCE Einhebel Waschtischmischer 51604010000
Hochglanzverchromter Einhebel Waschtischmischer
Elegante Formensprache, homogener, fugenloser Armaturenkörper mit leicht überwölbten Flächen, kleine Ausführung
Standmontage, inklusive Zugstangen-Ablaufgarnitur
hochwertige Mischwasserkartusche mit keramischen Dichtscheiben, seitlicher Bedienhebel
Einlochmontage mit Schnell-Montage-System für Waschtische
Luftsprudler M24 x 1
Geeignet für geschlossene Trinkwassererwärmer
sichtbare Höhe 114 mm, Auslaufhöhe 89 mm
Auslaufausladung 139 mm
Wasseranschluss mit flexiblen Druckschläuchen, Länge 420 mm
Gewindedurchmesseer G 3/8 '
Durchflussmenge begrenzt auf 7.6 l/min.
Zugstangen-Ablaufgarnitur mit G 1 1/4 ' Anschlussgewinde
Länge der Zugstange 400 mm
Abdeckstopfen Durchmesser 63 mm
Geräuschverhalten DIN 4109 Gruppe I, Prüfzeichen PA-IX 6848/IO DVGW geprüft